SICMA - SOVEMA ADAPTABLE

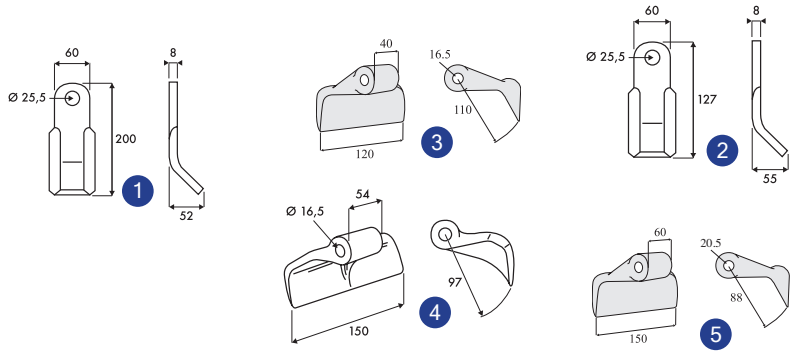

N°	Désignation	Code	Prix € HT
	COUTEAUX		
1	Couteau Y SICMA/SOVEMA	**ST100102**	2,98
2	Couteau Y	**ST100141**	2,96
	MARTEAUX		
3	Marteau (RM.4)	**ST106004**	5,96
4	Marteau (RM.10)	**ST106010**	7,69
5	Marteau (RM.1)	**ST106001.20**	8,65

S.M.A ADAPTABLE

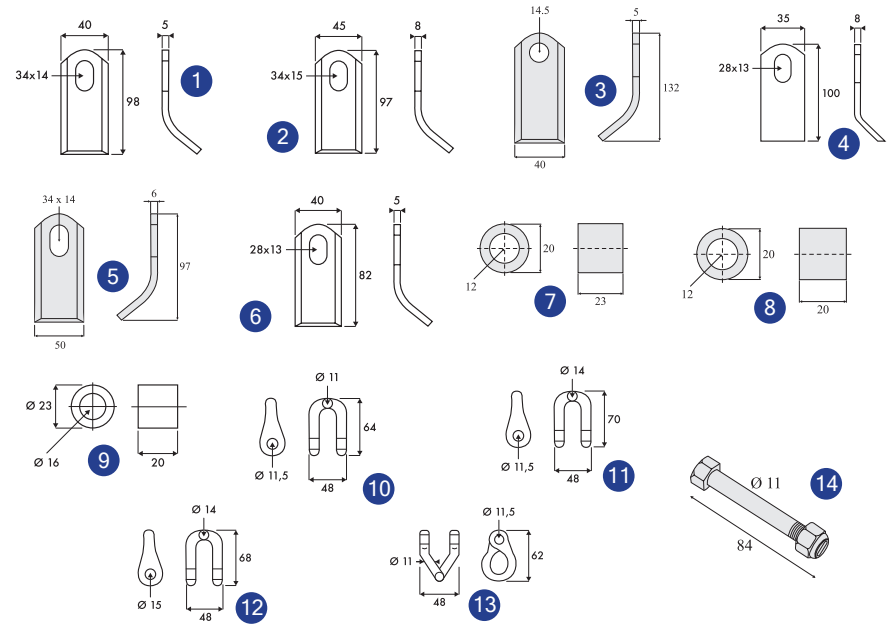

N°	Désignation	Code	Prix € HT
	COUTEAUX		
1	Couteau 72.E5-DB.48	**ST101720**	0,91
2	Couteau 72.E8-DB.353	**ST101721**	1,21
3	Couteau Y 42 132x40	**ST101420**	1,44
4	Couteau Y 43.E8	**ST101431**	1,34
5	Couteau Y 50.E6	**ST101500**	1,38
6	Couteau Y 70 8	**ST101700**	0,88
	FIXATIONS		
7	Entretoise 451	**ST102451**	0,5
8	Entretoise 461	**ST102461**	0,5
9	Entretoise 463	**ST102463**	0,69
10	Manille 440	**ST103440**	2,4
11	Manille 460	**ST103460**	2,81
12	Manille 460	**ST103461**	2,91
13	Manille torsadée 450	**ST103450**	3,15
14	Axe + écrou 442	**ST104442**	0,81

SUIRE ADAPTABLE

N°	Désignation	Code	Prix € HT
	GYROBROYEURS		
1	Lame contre coudée	**ST105122**	21,83
2	Lame plate	**ST105123**	22,01

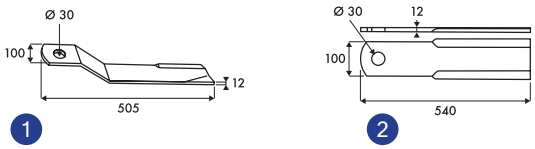

TAARUP ADAPTABLE

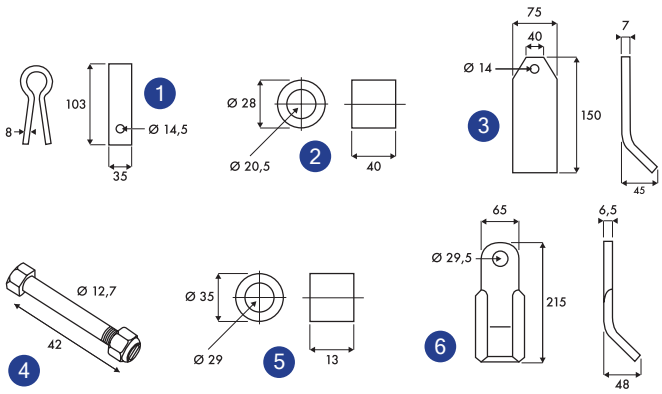

N°	Désignation	Code	Prix € HT
1	Bride porte fléau 40880000 TAARUP/AGRAM	**ST103100**	3,79
2	Bague 40881100	**ST102100**	1,54
3	Fléau ensileuse 40882300 TAARUP/AGRAM	**ST100122**	2,94
4	Boulon 40882400 prix au cent	**ST104100**	116,41
5	Bague 50506000	**ST102101**	1,8
6	Couteau Y 50507000	**ST100103**	3,08